# SANIVITE®

Предназначен для перекачивания бытовых серых стоков от посудомоечной и стиральной машин, ванны, душа, умывальника, биде.

- Укомплектован внешним обратным клапаном и соединительными деталями
- Только для домашнего использования

## Технические характеристики:

| | |
|---|---|
| Напор | до 5 м |
| Горизонталь | до 50 м |
| Наружный ø вертикальной напорной трубы | 32 мм |
| Наружный ø горизонтальной напорной трубы | 32–40 мм |
| При толщине стенки | 1,5/2 мм |
| Диаметр подводящих труб | 40 мм |
| Питание | 220–240 V/50 Гц |
| Потребляемая мощность | 400 Вт |
| Длина кабеля | 1200 мм |
| Температура стоков | 65 °C макс. (до 5 мин.) |
| Индекс защиты | IP44 |
| Электрический класс | 1 |
| Уровень включения | рабочий 105 ± 20 мм |
| Вес | 6,3 кг |

## График зависимости горизонтального участка от вертикального

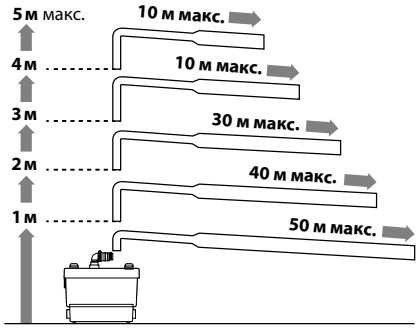


## График производительности

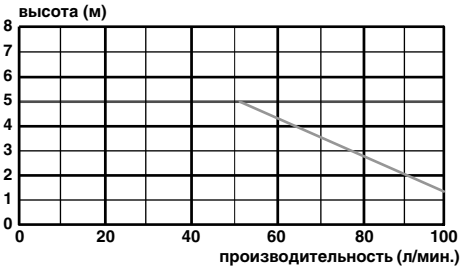


## Обязательные условия монтажа

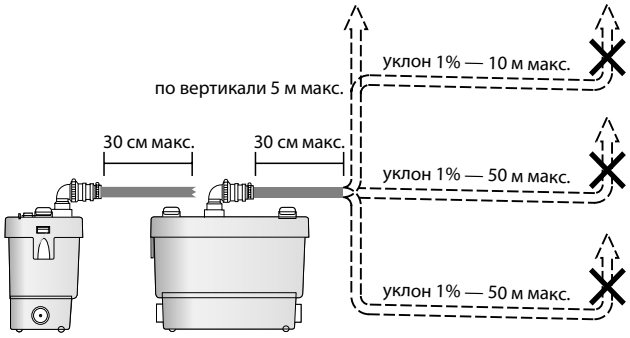


## Схема подключения

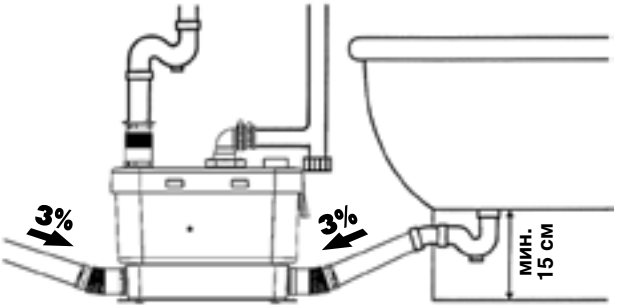


## Размеры

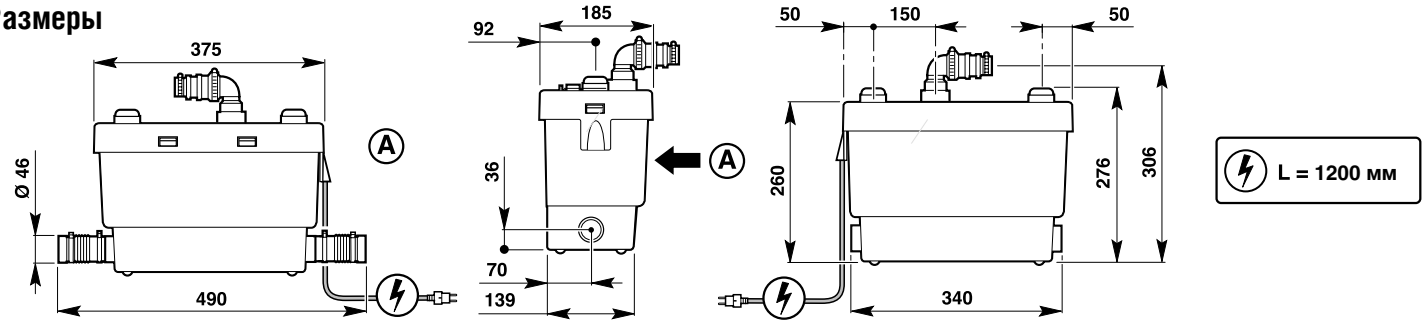

## SANIVITE® (SV)

| REFERENCE | N° | НАЗВАНИЕ ДЕТАЛИ |
|---|---|---|
| BL120244 | 1 | Корпус V3 ø 135 |
| BL120241 | 2a | Крышка V3 |
| AU010210 | 2b | Прокладка крышки |
| MSEULSV | 3 | Мотор ø 110 SV silence |
| MPSV | 3 | Мотор с прессостатом SV |
| MDNMF | 7 | Патрубок малый черный |
| BL120032 | 8 | Напорная трубка ø 31,4 |
| UG100121 | 9 | Гайка турбины SSP |
| BL120195 | 10 | Турбина бесшумная SV |
| BL120268 | 11 | Корпус помпы SV, SSP ø 110 |
| NE100121 | 13 | Шайба 13,7 x 6,1 |
| PRESSAVSV | 14 | Прессостат в сборе |
| SI200184 | 15 | Мембрана |
| SA100140 | 17 | Микровыключатель XGG |
| SI200103 | 18 | Кабельный патрубок |
| JO100411 | 20 | Уплотнитель крышки помпы |
| BL120156 | 20b | Клипса напорного патрубка |
| COUDMANCH | 21 | Обратный клапан (без патрубка ø 2) |
| BL120019 | 21a | Корпус обратного клапана |
| SI200117 | 21c | Новая створка обратного клапана |
| BL120204 | 21d | Угловой отвод (ST) |
| BL120142 | 21e | Новый патрубок обратного клапана на ø 2 |
| BL120348 | 24 | Вентиляционный клапан |
| BL120026 | 26 | Крышка дренаж. клапана SSP |
| NP100150 | 28b | Хомут 32–55 мм |
| NP100611 | 28c | Хомут 25–40 мм |
| BL120162 | 31 | Муфта гофрированная ø 46/40 |
| AU010110 | 32 | Заслонка входного клапана ø 46 |
| BUTCARRE | 33 | Комплект крепления мотора |
| BOUCHCOMP | 37 | Заглушка ø 46 |
| CO100110 | 38 | Конденсатор 8 мкФ |
| VA100144 | 39 | Зажим мембраны 1/2 |
| BL120402 | 40 | Толкатель |
| FDPNAT | 41 | Основание прессостата |
| OE100129 | 48 | Хомут кабельного входа 33,1 мм |
| AGRAPHE | 50 | Серьга |
| AU010705 | 56 | Ножки корпуса |
| BL120036 | 68 | Фиксатор мотора |
| OT120803 | | Картон VITE |
| SACH26 | | Установочный комплект VITE |

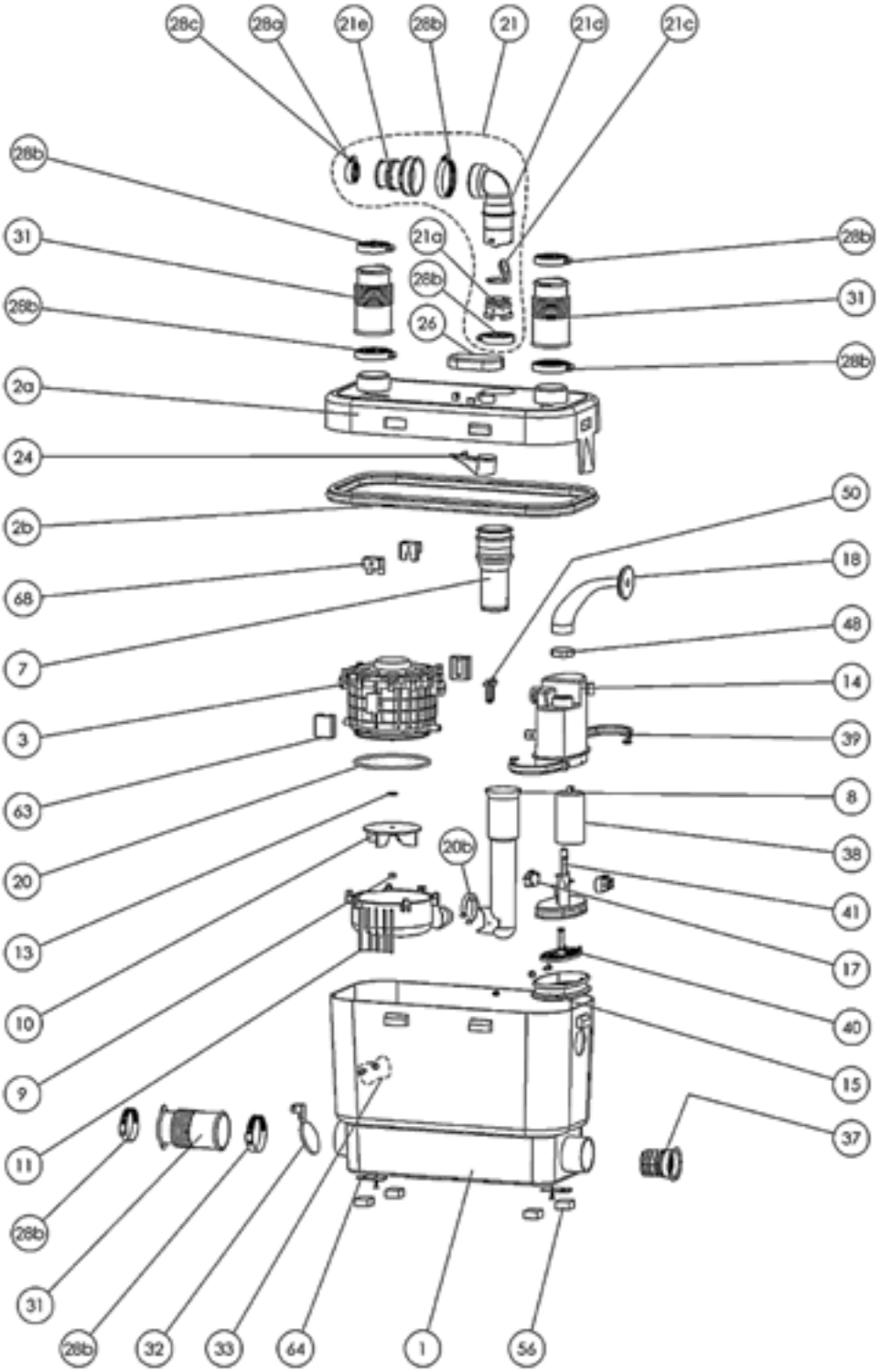


### Комплектность:
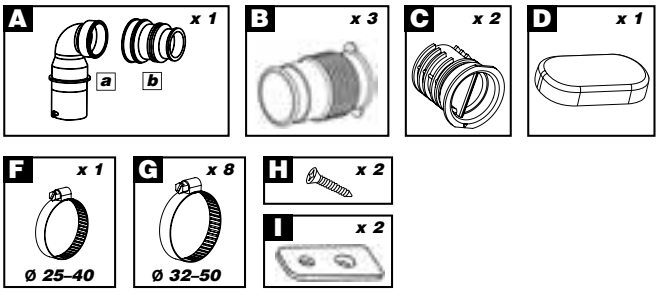
A — выходной патрубок с обратным клапаном
B — муфта 40/46
C — заглушка
D — крышка дренажного отверстия
F — хомут 25–40
G — хомут 32–55
H — саморез
I — фиксатор к полу